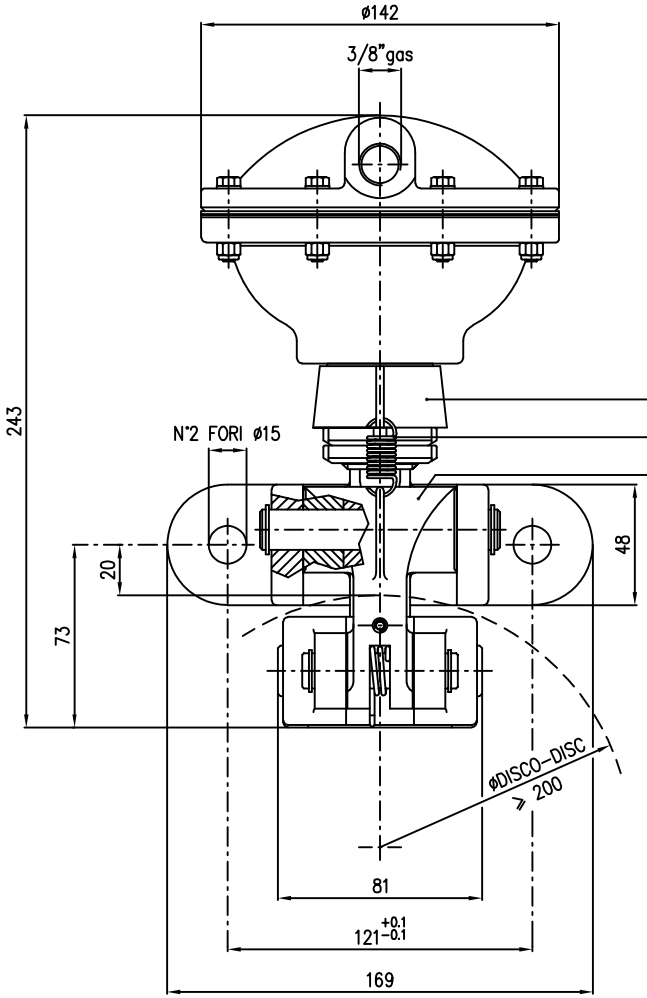

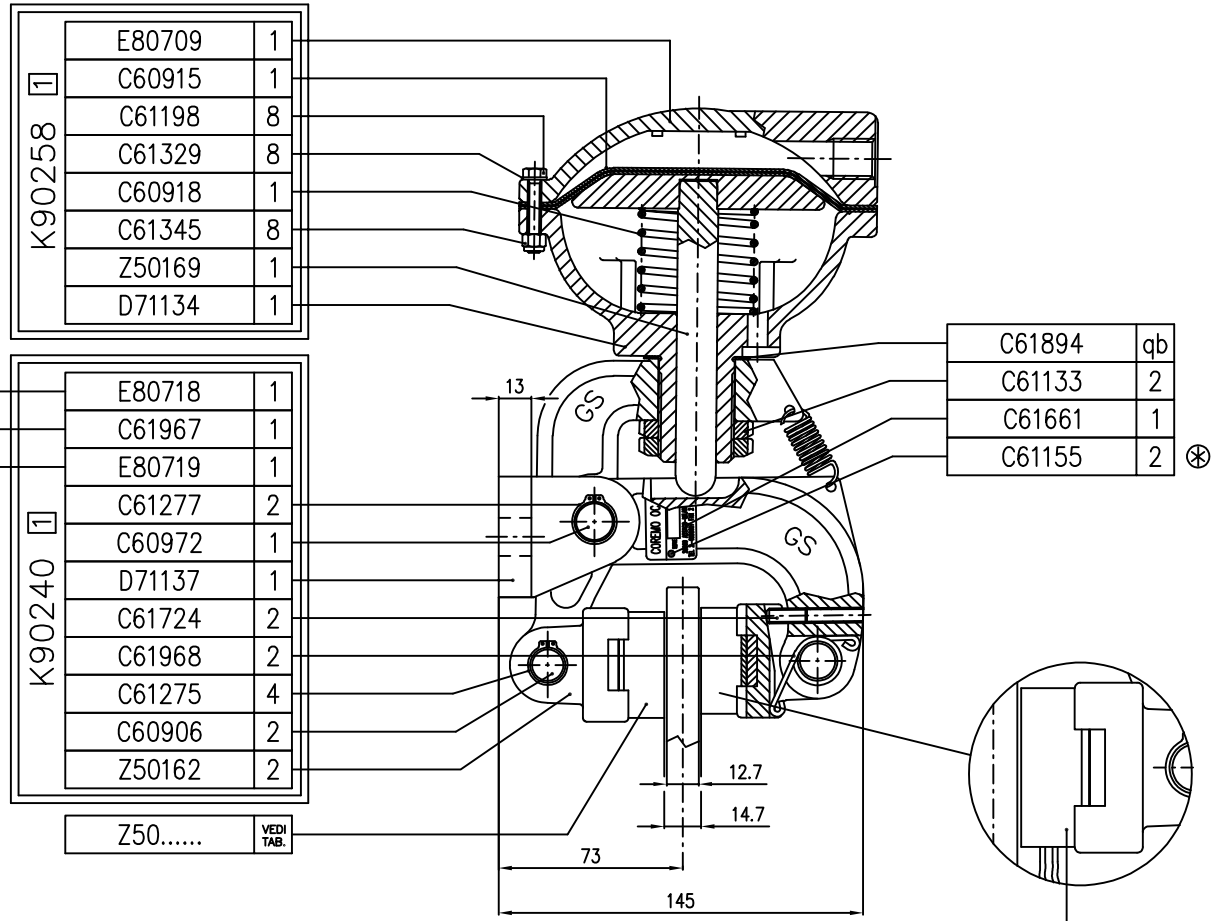

CODICE PRODOTTO	SENZA SEG. USURA Z50.....	Q.TA'	CON SEG. USURA Z50.....	Q.TA'	ST
A2026	Z50021	2	–	–	11
A2027	Z50021	1	Z50029	1	11
A2028	Z50020	2	–	–	10
A2029	Z50020	1	Z50028	1	10
A2030	–	–	–	–	–
A2031	–	–	–	–	–

(1)

⊛ N.B. : ESEGUIRE AL MONTAGGIO
N°2 FORI ø2.2 PER IL FISSAGGIO
ETICHETTA N° DI SERIE (C61661)

REV.	DATA	MODIFICHE	ESEGUITO	APP.
1	06.03.00	INVERTITI CODICI SPEC. TEC.	A.FRIGERIO	

TOLL. GEN. DI LAVORAZIONE
DIM. LINEARI:
FORI :
ALBERI :
ANGOLI :

MATERIALE :
STATO :
TRATTAMENTO :
CARATT. MECC. : R N/mm² HB HRc
PESO DEL PEZZO : GREZZO Kg. FINITO Kg. 6.3

1:1.5
SCALA

COREMO OCMEA
ASSAGO

DENOMINAZIONE : FRENO A PINZA "B2"

DISEGNO N° A2026–A2031

DIS.	DATA	APP.	DATA	SOSTITUISCE IL	SOSTITUITO DA
A.FRIGERIO	25.05.1999		25.05.1999	A0835–A0836	

U.G.R. 1

IL PRESENTE DISEGNO, AI SENSI DI LEGGE, E' DI PROPRIETA' DELLA DITTA COREMO OCMEA S.p.A. ASSAGO (MI) E SENZA AUTORIZZAZIONE, NON PUO' ESSERE RIPRODOTTO, UTILIZZATO NE' COMUNICATO A TERZI.